其余 12.5

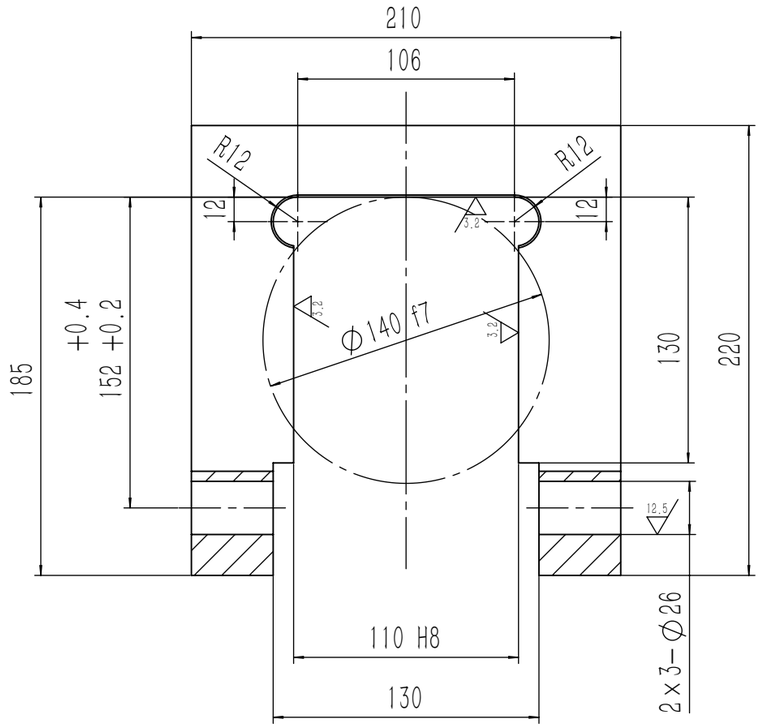

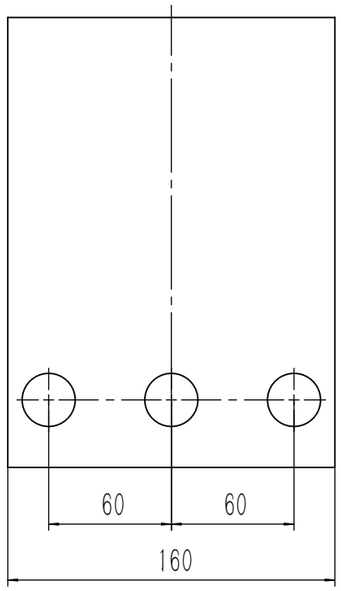

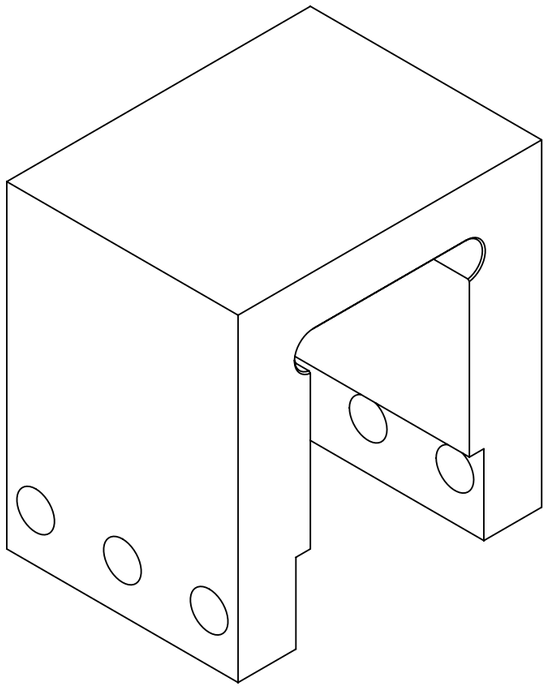

技术要求

1.与钩、钢板焊接后再加工尺寸110H8；
2.去除飞边毛刺；
3.未注倒角C1。

						Q235-B			承德建龙
标记	处数	分区	更改文件号	签名	年 月 日	阶段标记	质量 (kg)	比例	卡座
设计	徐作林	2024.04.04	标准化				29.66		
校核			工艺			轧钢厂（无缝管）			CTP2024-04.04.01.02
主管设计			审核						
制图人	徐作林	2024.04.05	批准			共 张 第 张	版本		替代